Copyright reserved to ISO 16016
*The property and copyright of this drawing remains the company Beckhoff Automation GmbH & Co. KG.
It is entrusted to you as the recipient for personal use only. Without a written permission from Beckhoff Automation GmbH & Co. KG this may not be copied and reproduced, or sent and made accessible to third parties, especially competitors.
Doing so is obliged to pay compensation.*

Schutzvermerk nach DIN ISO 16016 beachten
Das Eigentums- und Urheberrecht an dieser Zeichnung verbleibt der Firma Beckhoff Automation GmbH & Co. KG. Sie sind Ihnen als Empfänger nur zum persönlichen Gebrauch anvertraut. Ohne eine schriftliche Genehmigung der Firma Beckhoff Automation GmbH & Co. KG darf diese nicht kopiert und vervielfältigt und auch nicht dritten Personen, insbesondere Wettbewerbern, mitgeteilt oder zugänglich gemacht werden. Ein Zuwiderhandeln verpflichtet zum Schadensersatz.

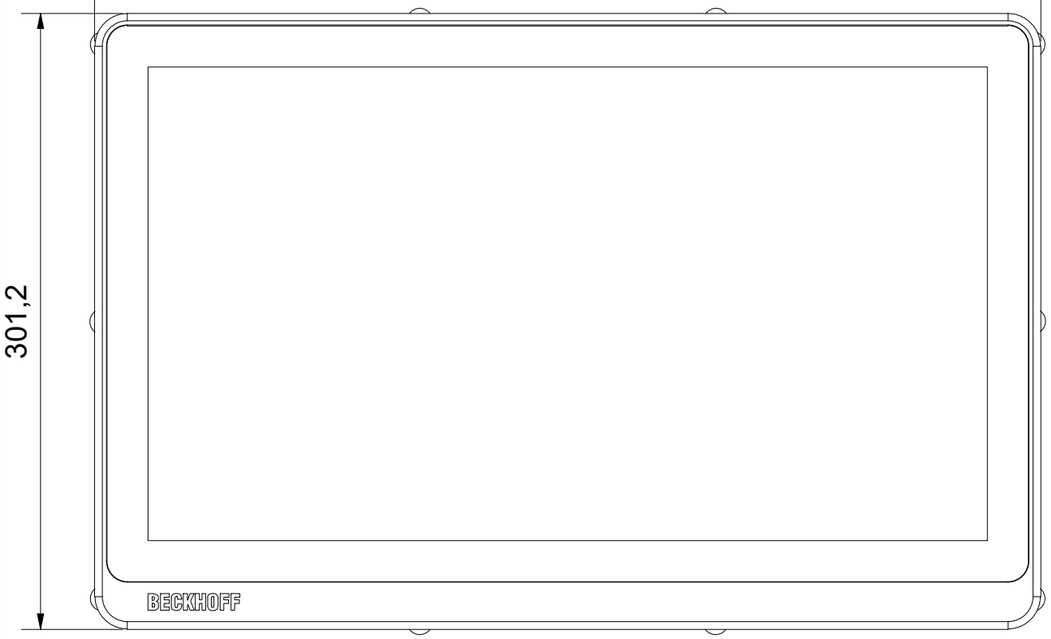

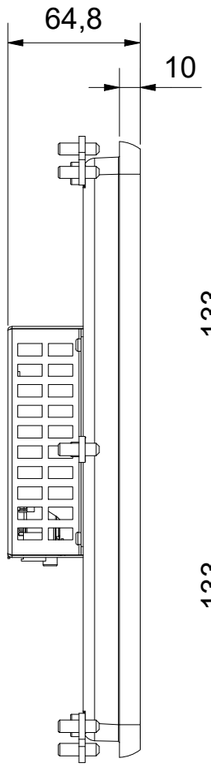

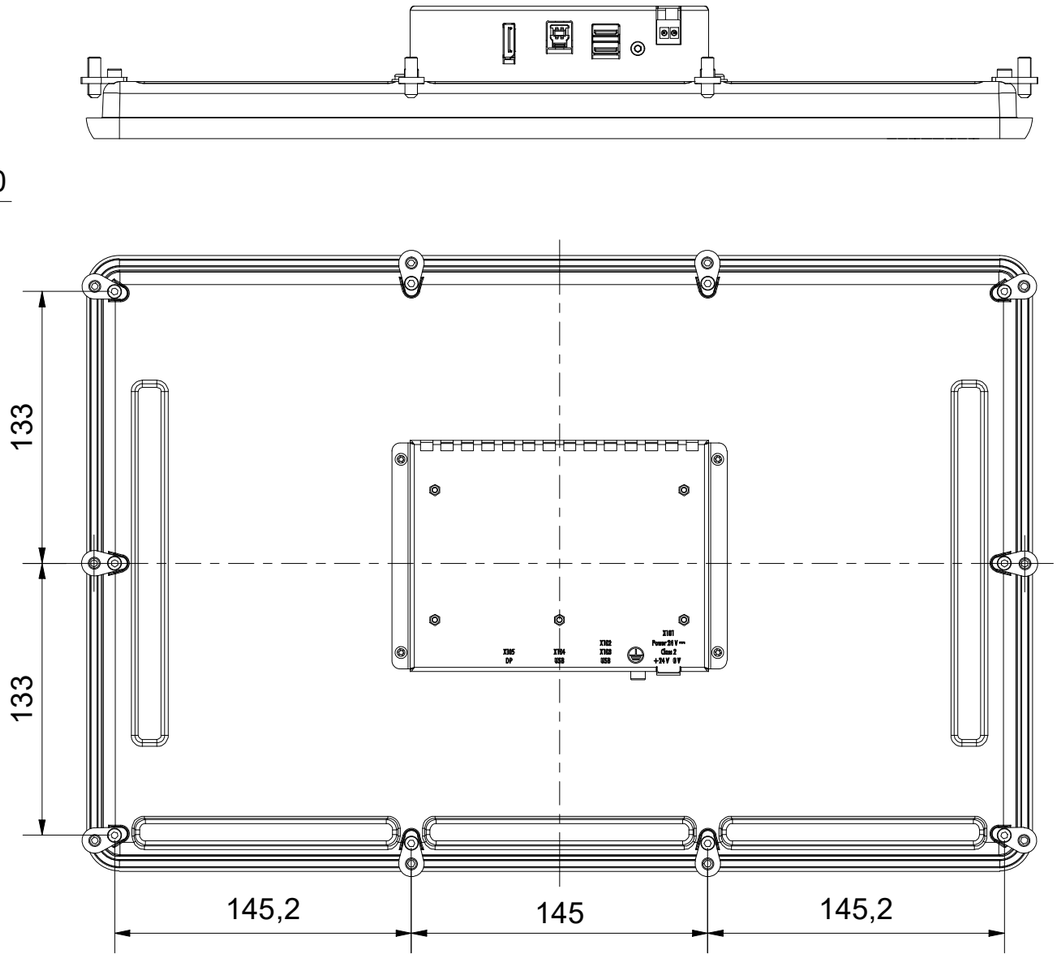

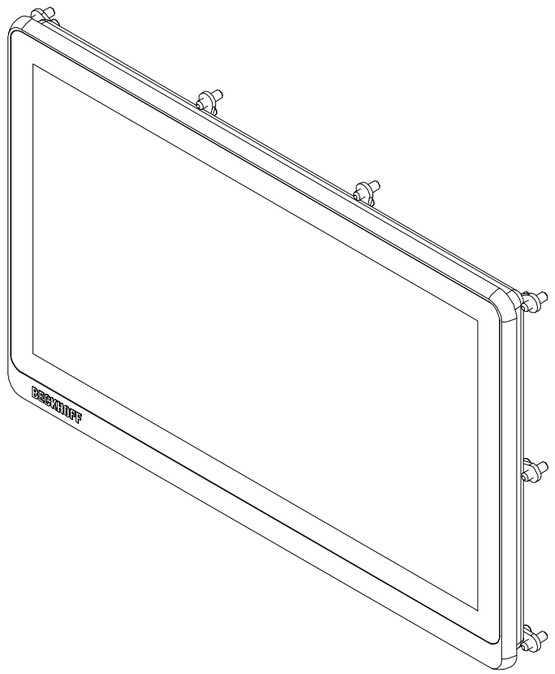

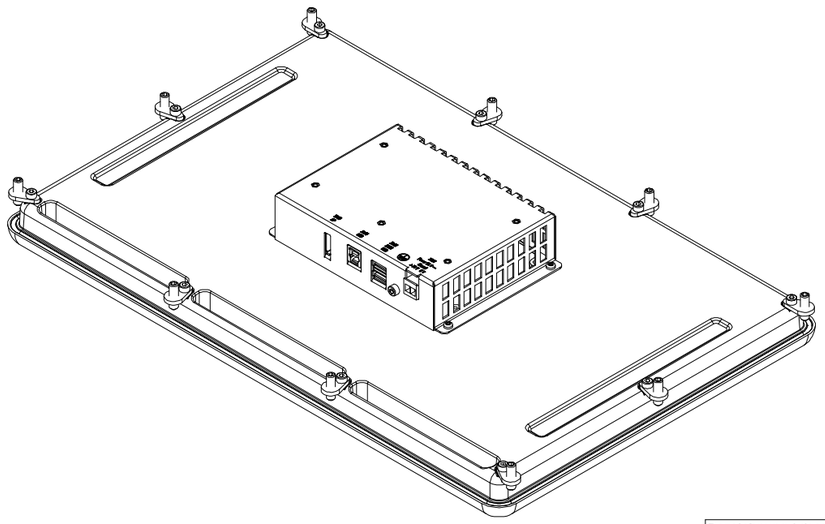

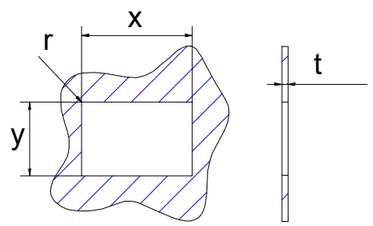

cut-out dimensions:
x= 450
y= 288,4
r= 9,6
t = 1,5-10

Bezeichnung / *description* Multitouch-Einbau-Panel-PC *Multi-touch built-in Panel PC* CP4918-0020								**Abteilungskennzeichen** / *department ID* IPC **Dokumentennummer** / *document number* 0000036132
BECKHOFF	ISO 128	**Maßeinheit** *dimension* mm	**Maßstab** *scale* 1 : 3	**Blattgröße** *sheet size* A3	**Blatt** *sheet* 1 / 1	**Revision** -	**Projektbezeichnung** *project name* CP4918-0020	**Datum** *date* 27.03.2026