Copyright reserved to ISO 16016
*The property and copyright of this drawing remains the company Beckhoff Automation GmbH & Co. KG.
It is entrusted to you as the recipient for personal use only. Without a written permission from Beckhoff Automation GmbH & Co. KG
this may not be copied and reproduced, or sent and made accessible to third parties, especially competitors.
Doing so is obliged to pay compensation.*

Schutzvermerk nach DIN ISO 16016 beachten
Das Eigentums- und Urheberrecht an dieser Zeichnung verbleibt der Firma Beckhoff Automation GmbH & Co. KG. Sie sind Ihnen als
Empfänger nur zum persönlichen Gebrauch anvertraut. Ohne eine schriftliche Genehmigung der Firma Beckhoff Automation GmbH & Co. KG
darf diese nicht kopiert und vervielfältigt und auch nicht dritten Personen, insbesondere Wettbewerbern, mitgeteilt oder zugänglich gemacht werden.
Ein Zuwiderhandeln verpflichtet zum Schadensersatz.

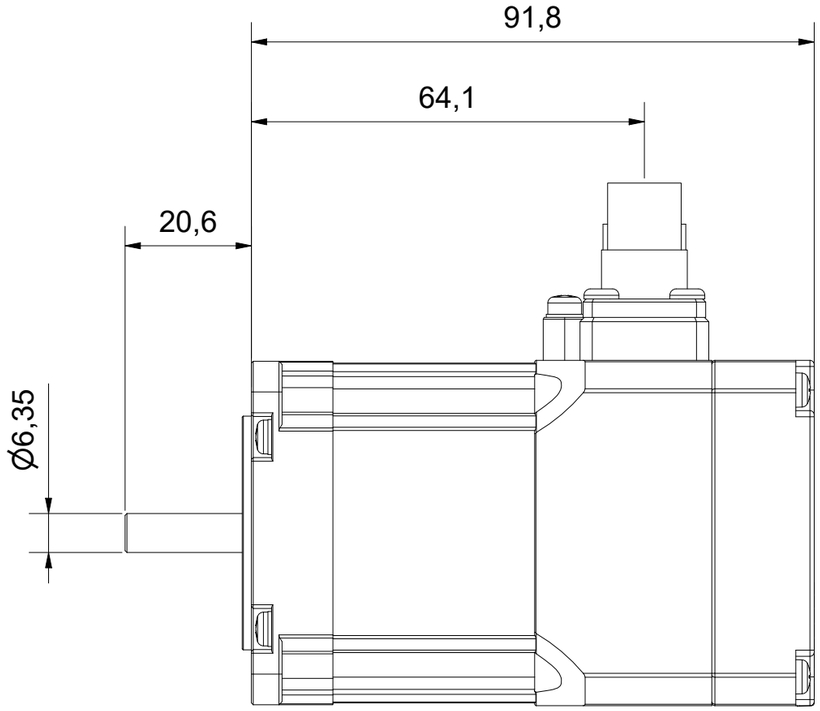

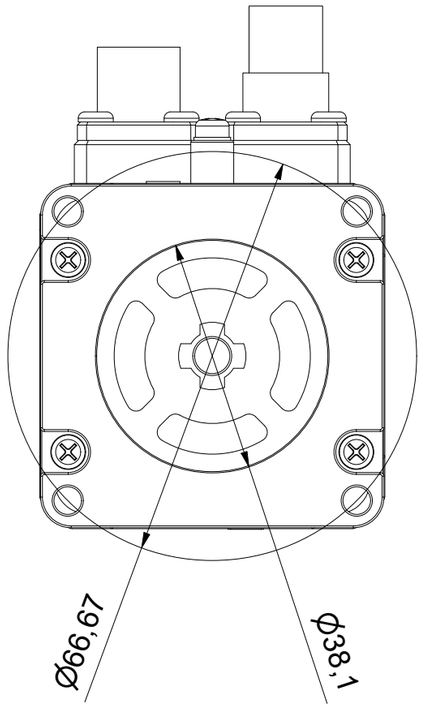

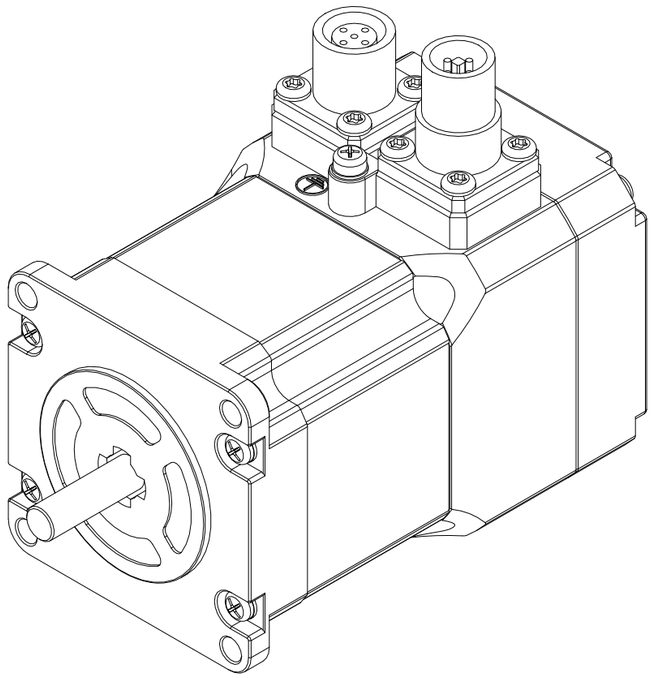

Bezeichnung / *description* Schrittmotor, Haltemoment 0,8 Nm, N2 (NEMA23/56 mm) *Stepper motor, holding torque 0.8 Nm, N2 (NEMA23/56 mm)* AS2021-0D13								**Abteilungskennzeichen** / *department ID* Motion **Dokumentennummer** / *document number* 0000038868
BECKHOFF	**ISO 128**	**Maßeinheit** *dimension* mm	**Maßstab** *scale* 1 : 1	**Blattgröße** *sheet size* A3	**Blatt** *sheet* 1 / 1	**Revision** -	**Projektbezeichnung** *project name*	**Datum** *date* 23.09.2026