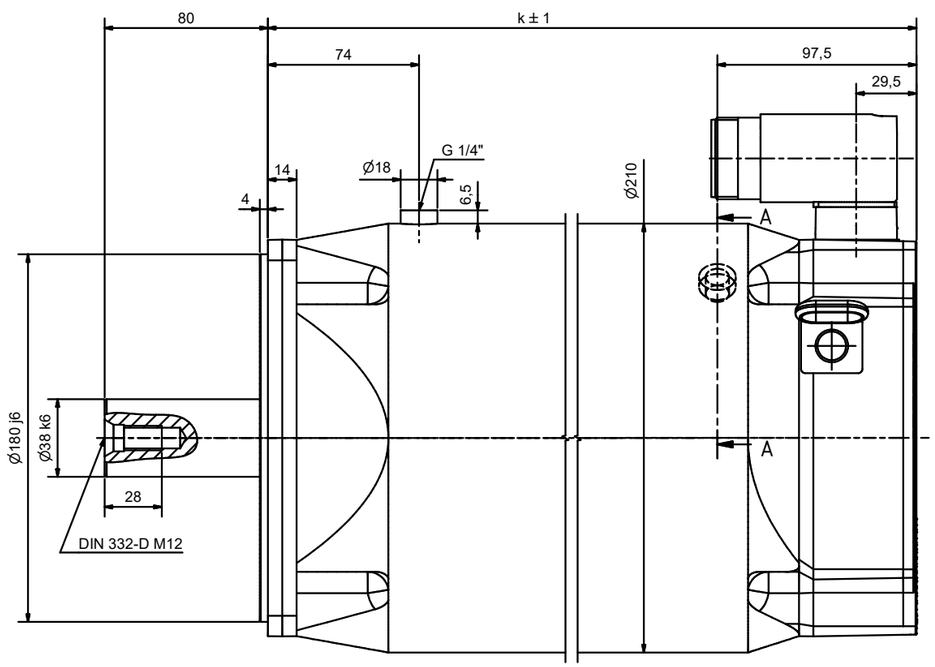

OCT (Q-T)

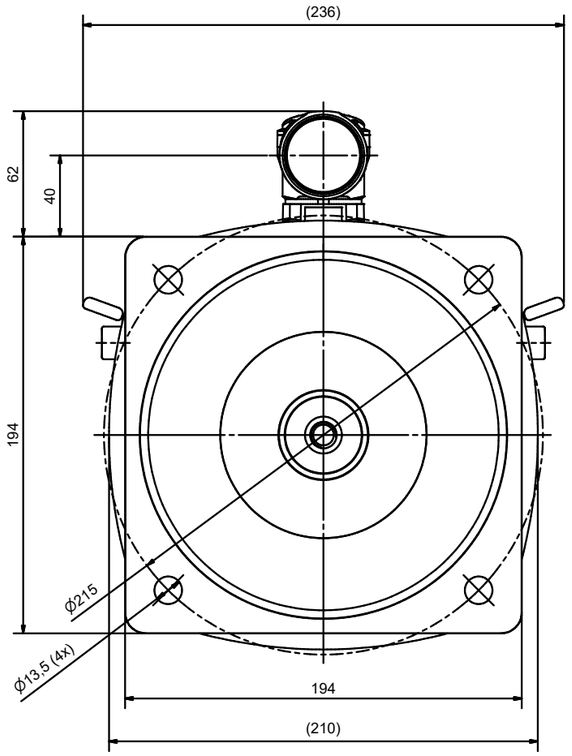

Resolver (Q-T)

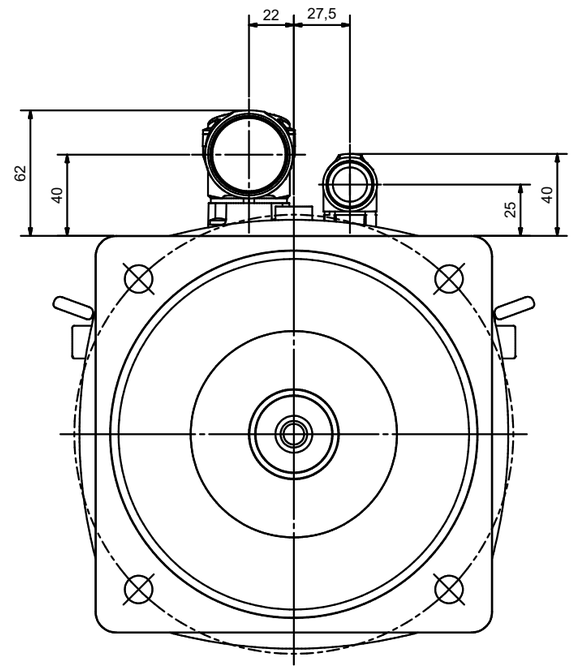

optionale Passfeder / *optional feather key*

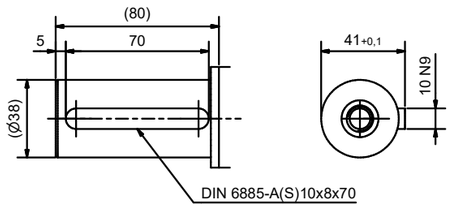

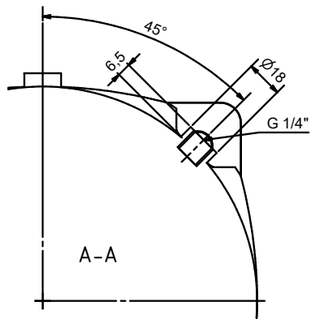

Klemmkasten / *terminal box* (U-V)

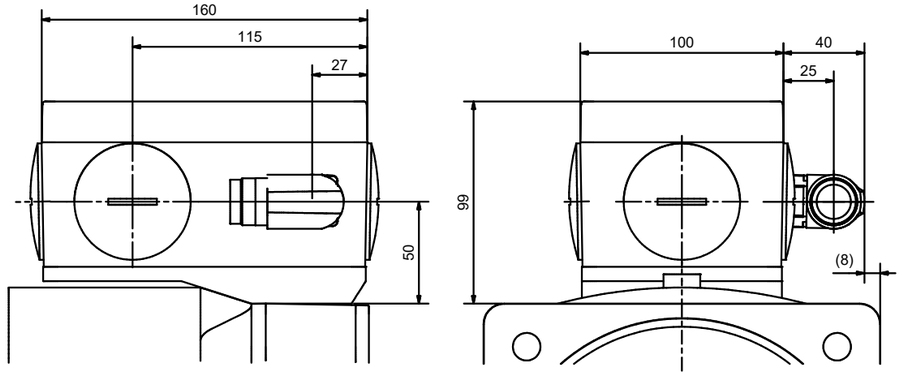

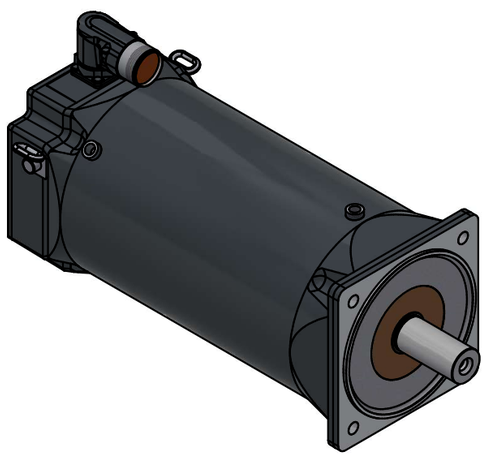

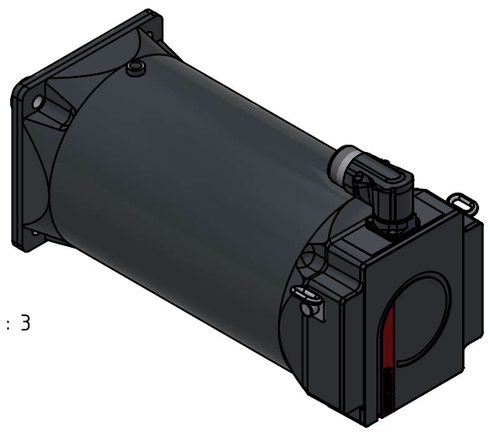

1 : 3

	k	k (mit Haltebremse / with holding brake)
AM8372	269,0	341,5
AM8373	326,0	398,5
AM8374	398,5	459,5

Bezeichnung / description
Servomotor mit Wasserkühlung
Servomotor with water cooling
AM837x

Abteilungskennzeichen / depart ID: Motion
Dokumentennummer / document number: 5000000382

BECKHOFF

ISO 128	Maßeinheit / dimension	Maßstab / scale	Blattgröße / sheet size	Blatt / sheet	Revision	Projektbezeichnung / project name	Datum / date
	mm	1 : 1,5	A1	1 / 1	A		11.11.2024