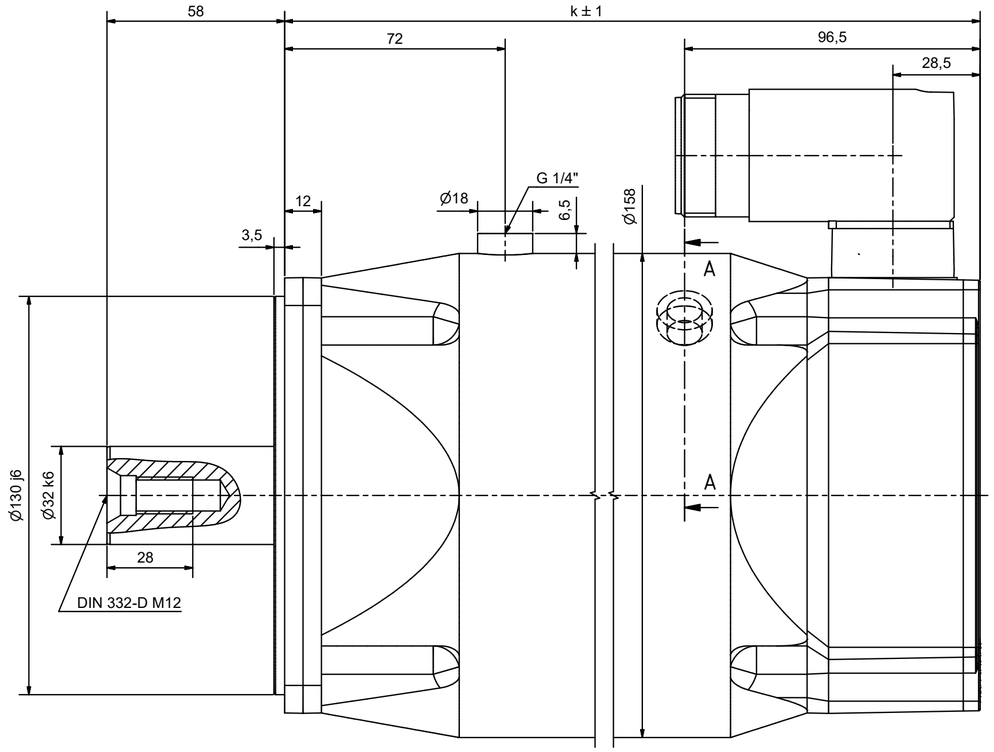

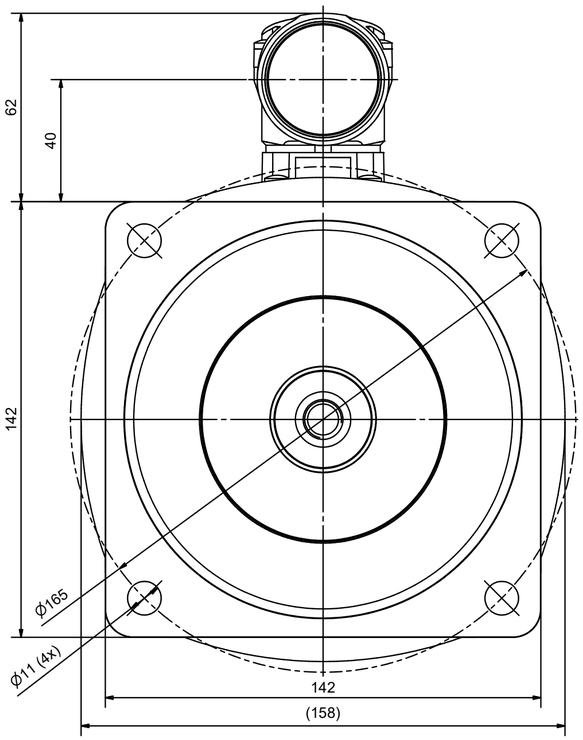

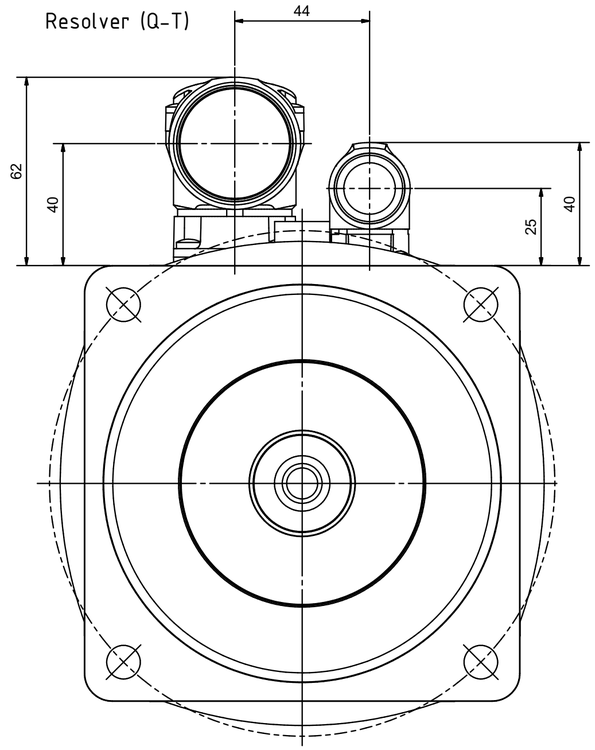

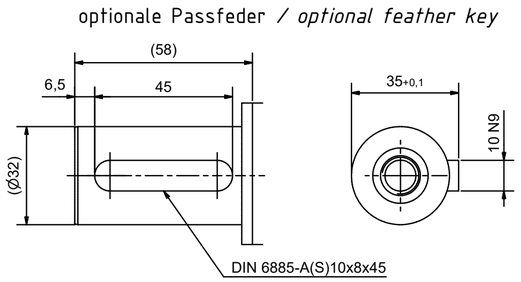

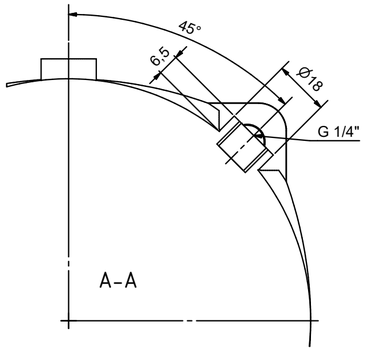

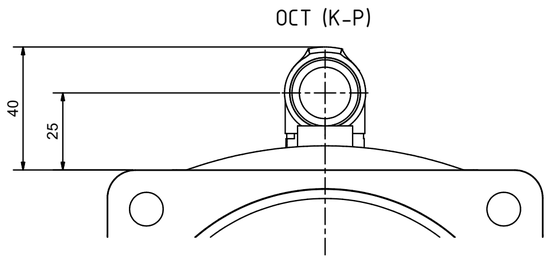

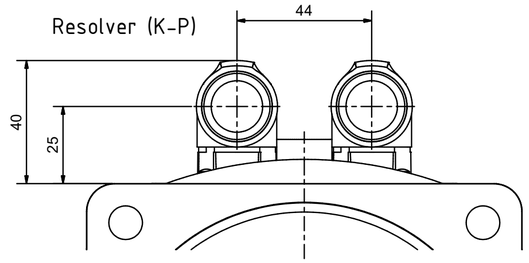

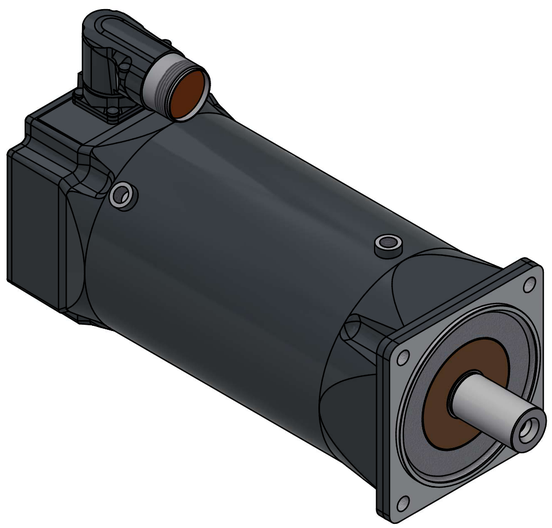

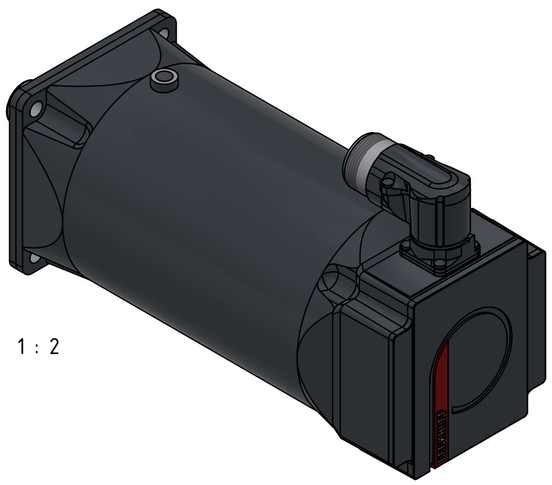

1 : 2

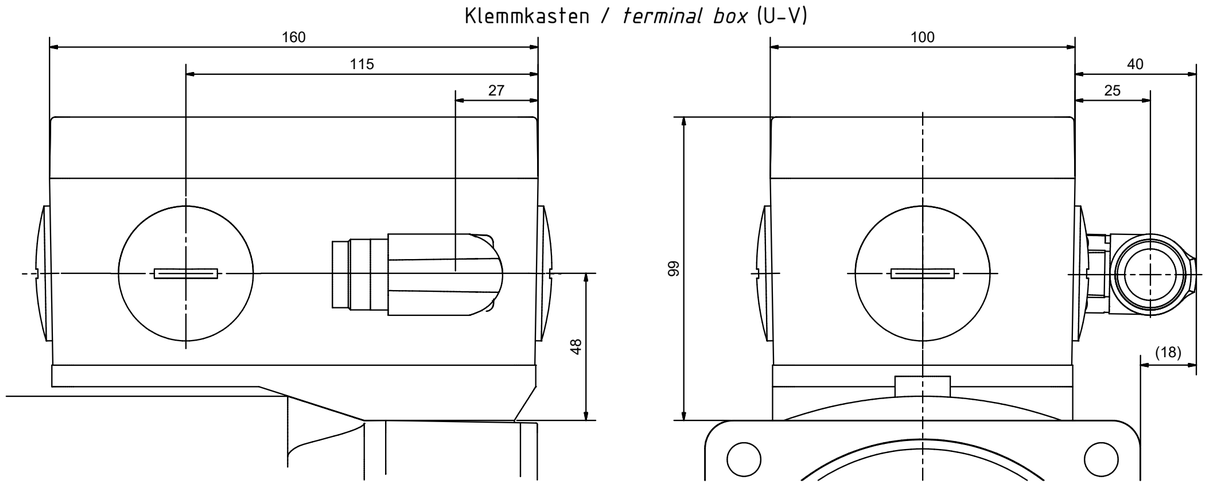

	k	k (mit Haltebremse / with holding brake)
AM8362	216,0	268,0
AM8363	256,0	315,0
AM8364	296,0	355,0

Bezeichnung / description
Servomotor mit Wasserkühlung
Servomotor with water cooling
AM836x

Abteilungskennzeichen / depart ID: Motion
Dokumentennummer / document number: 5000000381

BECKHOFF

ISO 128	Maßeinheit / dimension	Maßstab / scale	Blattgröße / sheet size	Blatt / sheet	Revision	Projektbezeichnung / project name	Datum / date
	mm	1 : 1	A1	1 / 1	A		11.11.2024

Copyright reserved to ISO 16016
The property and copyright of this drawing remains the company Beckhoff Automation GmbH & Co. KG.
It is entrusted to you as a trade secret for personal use only. Without written permission from Beckhoff Automation GmbH & Co. KG this may not be copied and reproduced, or used and made accessible to third parties, especially competitors.
Doing so is obliged to pay compensation.

Schutzvermerk nach DIN ISO 16016 beachten
Das Eigentum und Urheberrecht an dieser Zeichnung verbleibt der Firma Beckhoff Automation GmbH & Co. KG. Sie sind Ihnen als Empfänger nur zum persönlichen Gebrauch anvertraut. Ohne eine schriftliche Genehmigung der Firma Beckhoff Automation GmbH & Co. KG darf diese nicht kopiert und vervielfältigt und auch nicht dritten Personen, insbesondere Wettbewerbern, mitgeteilt oder zugänglich gemacht werden. Ein Zuwiderhandeln verpflichtet zum Schadenersatz.