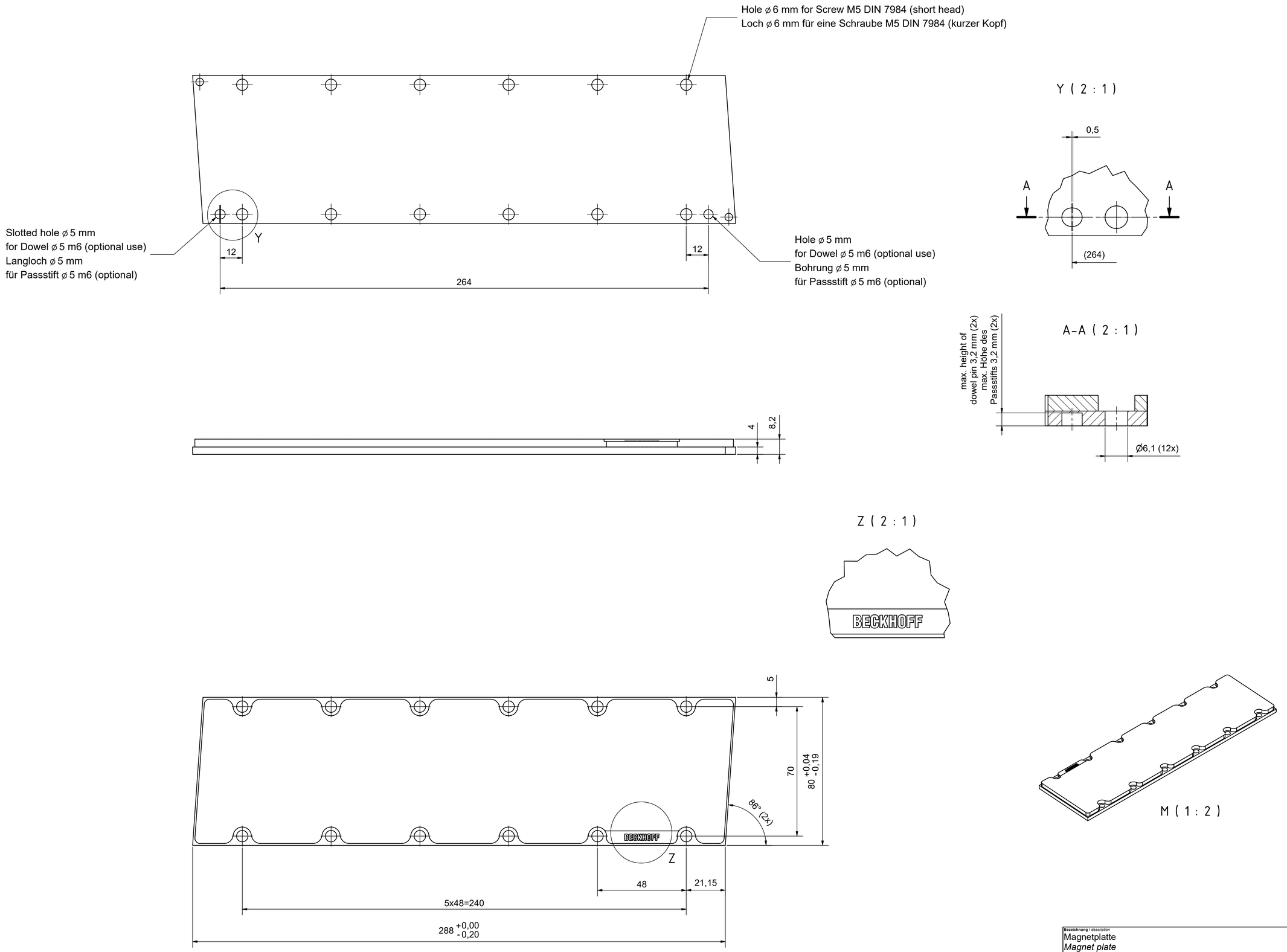

Bezeichnung / description Magnetplatte *Magnet plate* AL8542-w000-0000							Abteilungskennzeichen / depart ID Motion Dokumentennummer / document number 5000000104
BECKHOFF	ISO 128	Maßeinheit / dimension mm	Maßstab / scale 1 : 1	Blattgröße / sheet size A1	Blatt / sheet 1 / 1	Revision B	Projektbezeichnung / project name Datum / date 13.03.2025

Copyright reserved to ISO 16016
The property and copyright of this drawing remains the company Beckhoff Automation GmbH & Co. KG.
It is entrusted to you in the recipient for personal use only. Without a written permission from Beckhoff Automation GmbH & Co. KG this may not be copied and reproduced, or sent and made accessible to third parties, especially competitors.
Doing so is obliged to pay compensation.

Schutzvermerk nach DIN ISO 16016 beachten
Das Eigentum und Urheberrecht an dieser Zeichnung verbleibt der Firma Beckhoff Automation GmbH & Co. KG. Sie sind Ihnen als Empfänger zum persönlichen Gebrauch anvertraut. Ohne ihre schriftliche Genehmigung der Firma Beckhoff Automation GmbH & Co. KG darf diese nicht kopiert und vervielfältigt und auch nicht dritten Personen, insbesondere Wettbewerbern, mitgeteilt oder zugänglich gemacht werden. Ein Zuwiderhandeln verpflichtet zum Schadensersatz.