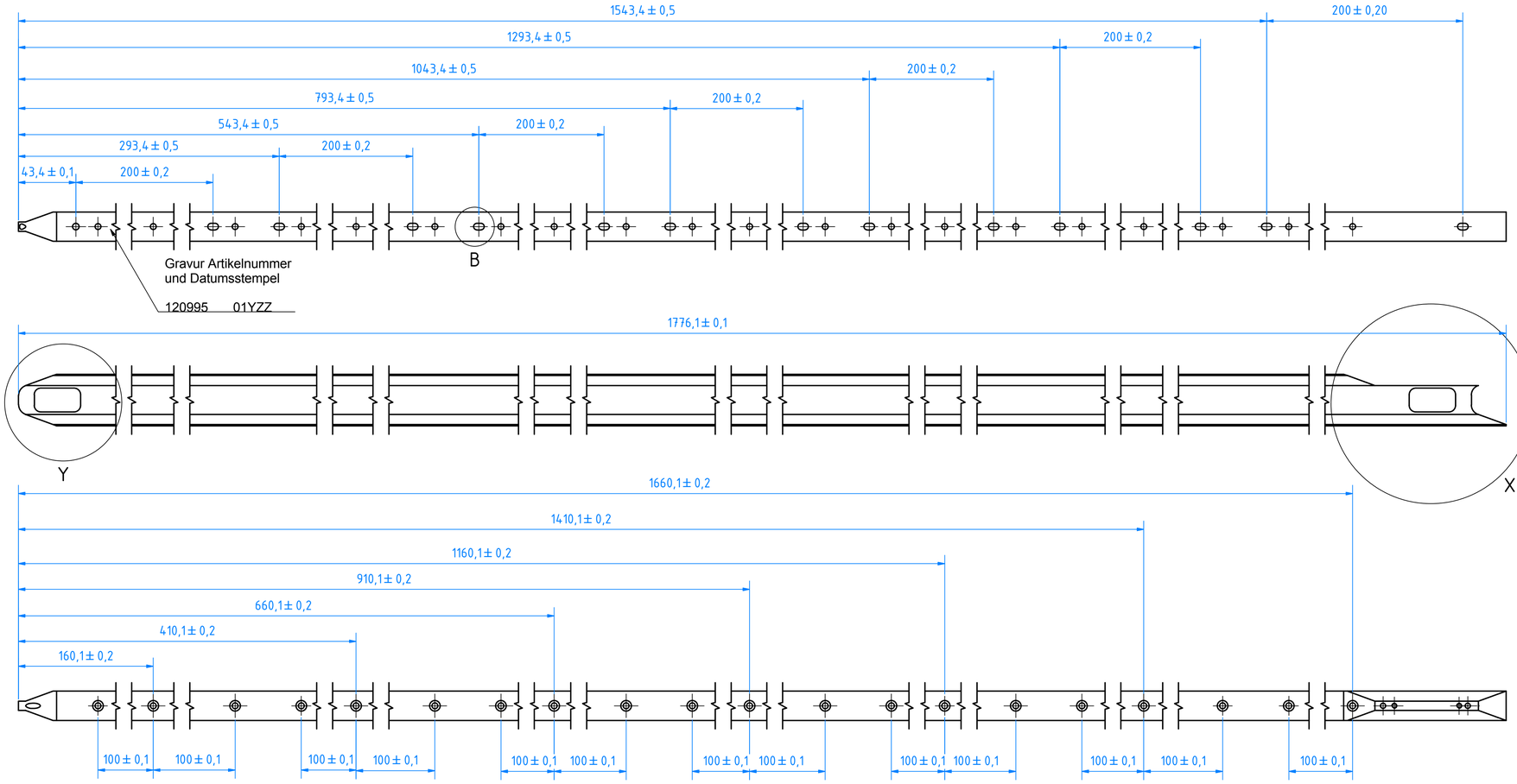

Z (2 : 1)

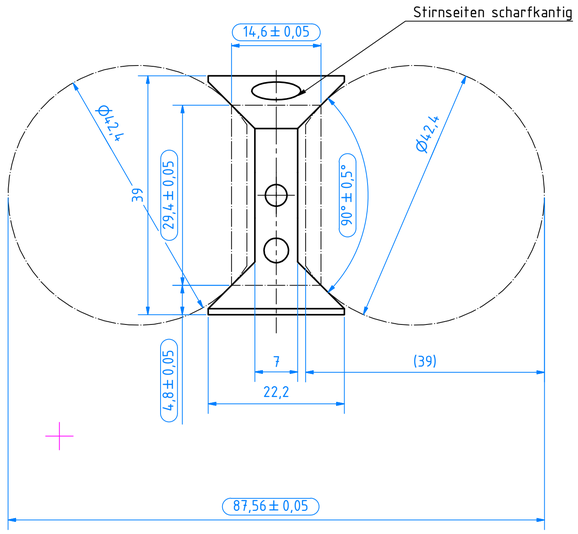

B (2 : 1)

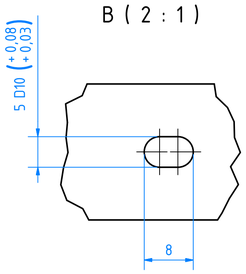

Y (2 : 1)

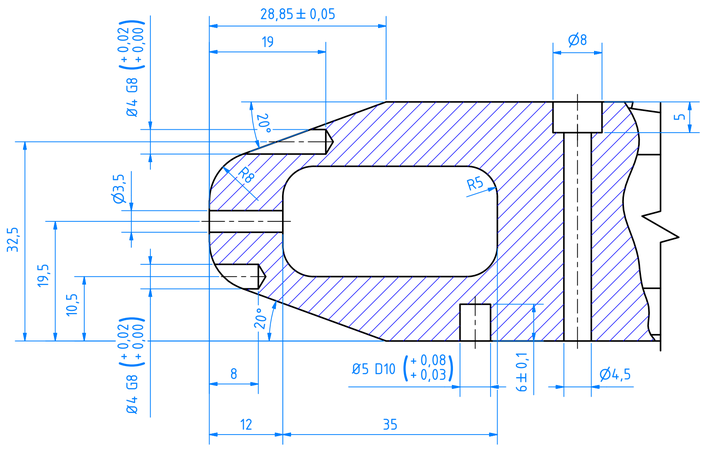

X (2 : 1)

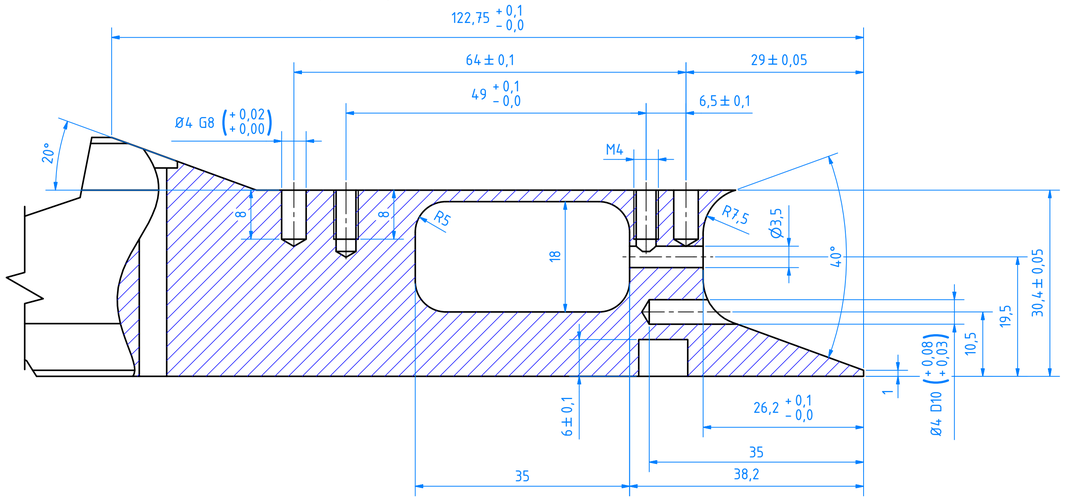

Rz 6,3

–0,1

Datumsstempel: XXYZZ

XX = Zeichnungsindex (00 ; 01 ; 02 ...)
Y = Jahr der Herstellung (A = 2013 ; B = 2014 ; C = 2015 ...)
ZZ = KW der Herstellung (01 ; 02 ; 03; ...)

X = Passbohrungen vor dem eloxieren abdecken!
Prüfmaße gemessen nach dem Hardeloxieren!

Werkstückkanten DIN ISO 13715				Allgemeintoleranz ISO 2768-fH Tolerierung ISO 8015	Oberfläche:	M 1:1	Artikelnr.: 120995
						BECKHOFF New Automation Technology	Beckhoff Automation / Eiserstr. 5 / 33415 Verl Tel.: 05246/963-0 / marketingipc@beckhoff.com
					Datum / Name	Bezeichnung:	
				Gezeichnet	25.10.2013 / Borchardt	Führungsschiene gerade mit Schleuse 1750mm	
				Kontrolliert			
				Norm			
				Material: MIFA Profil 48032 AW 6060-T6		Zeichnungsnr.: XTS-00-00013	1/1
01	Material	25.10.13	ub				A1
Status	Änderungen	Datum	Name	Ursprung:			