CP6333-0001-M262
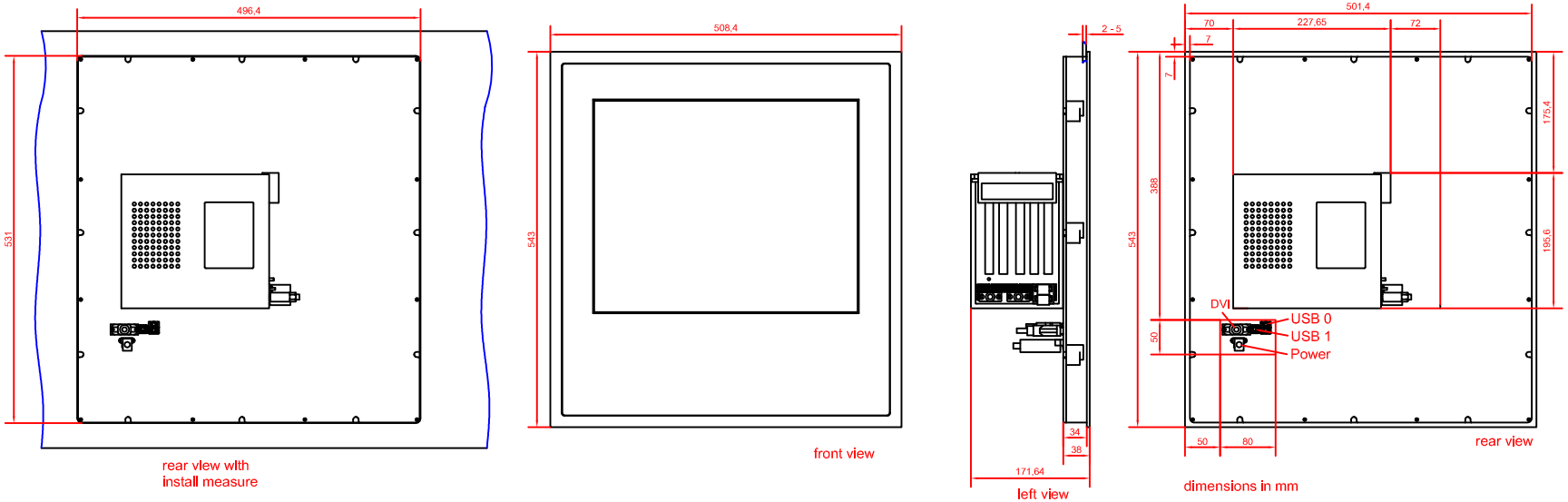
main dimensions