CP6321-0001-M262
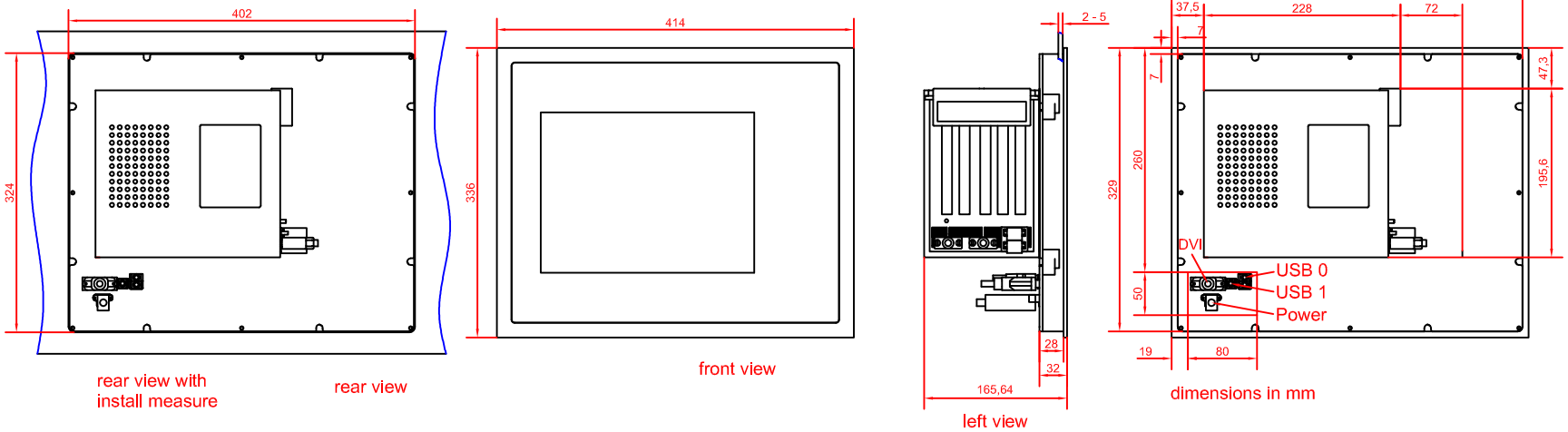
main dimensions