CP6312-0001-M261
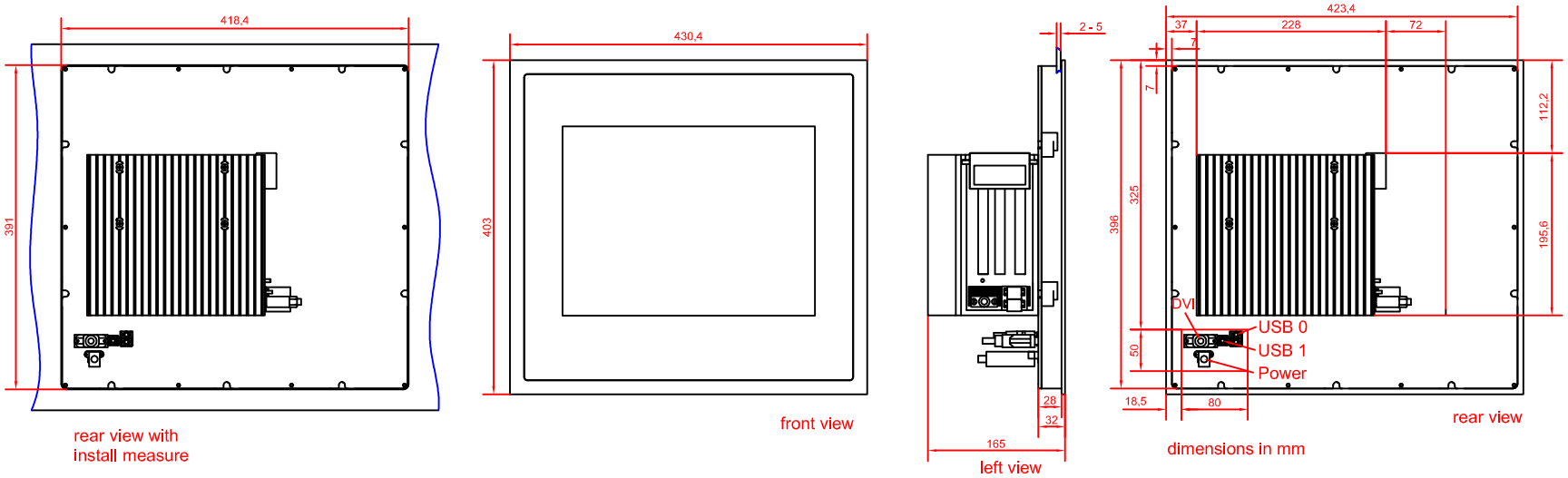
main dimensions