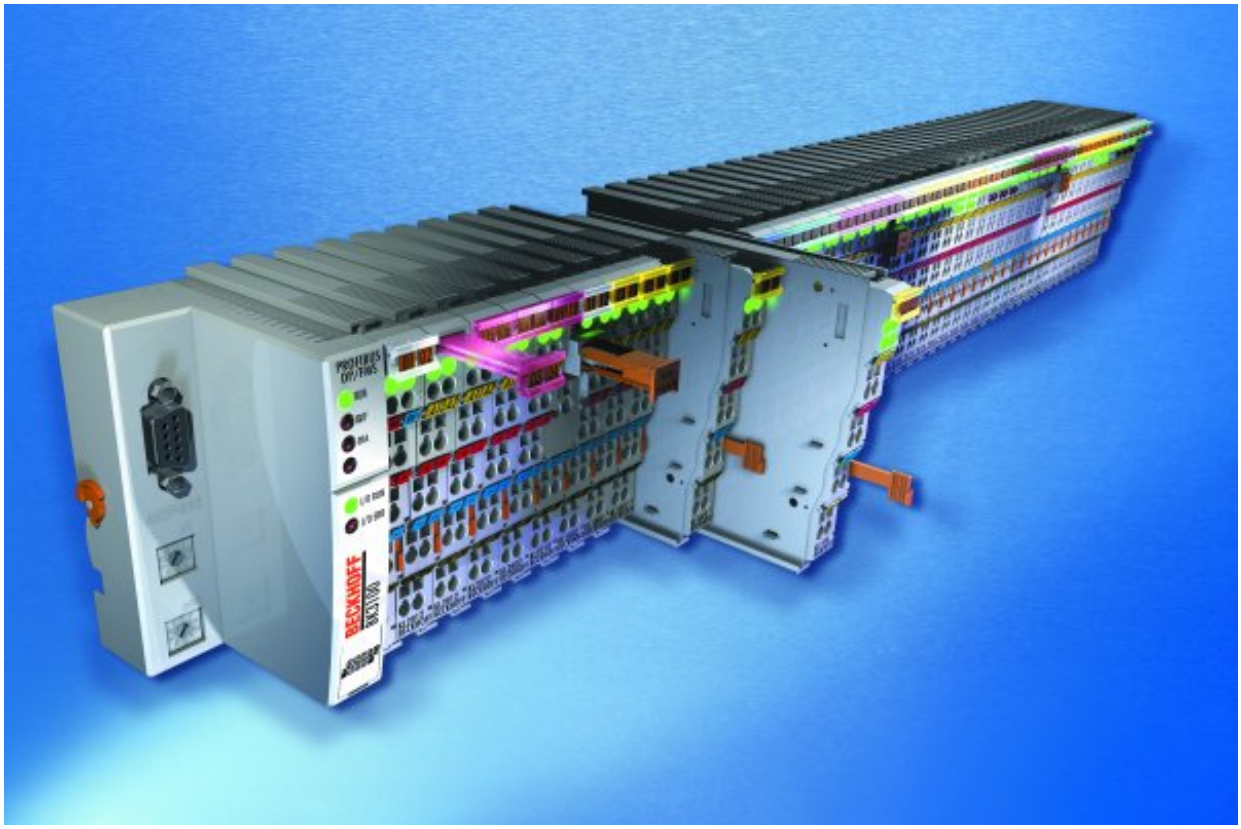

KL2612

Borne de sortie à relais à 2 canaux 125 V_{CA}
Instructions de configuration

Version : 1.1
Date : 23.10.2006

BECKHOFF

Introduction au KL2612

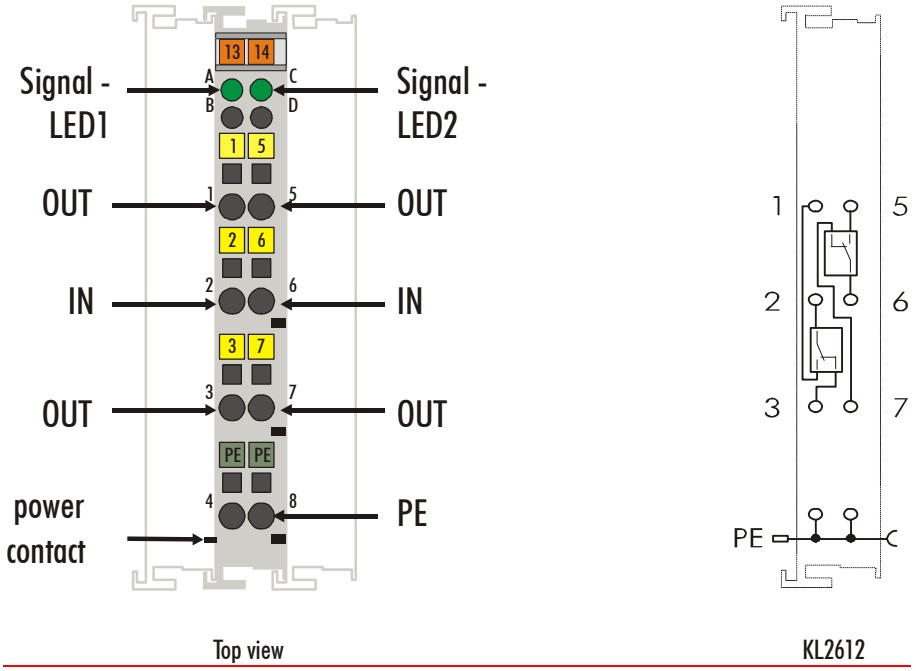

Description de la fonctionnalité

La borne de sortie KL2612 commute, commandée par l'appareil d'automatisation, deux relais avec pour chacun un contact inverseur. L'état de signal de la borne de bus est indiqué par une diode lumineuse. Si la LED est allumée, cela signifie que le contact entre 2 et 1 ou pour le deuxième relais, entre 6 et 5, est fermé. La borne de bus KL2612 ne dispose pas de contacts de puissance, c.-à-d. qu'une tension, transmise via les contacts de puissance par des bornes précédentes, doit à nouveau être appliquée.

Affichage LED

Les LED de signalisation indiquent l'état de fonctionnement du canal de bornes correspondant.

Marche : contact inverseur entre 1-1 (6-5) fermé
Arrêt : contact inverseur entre 2-3 (6-7) fermé

ou :
le timer chien de garde est dépassé. Si le coupleur de bus ne transmet pas de données durant 100 ms, la LED verte s'éteint et les sorties sont placées sur 0.

Données de processus

Le nombre de bit dans l'image de processus s'élève à 2 bits.

Beckhoff™ et TwinCAT™ sont des marques de Beckhoff. Les informations sont données sous réserve de modifications et ne nous engagent que si ceci est fixé par contrat. Beckhoff Automation GmbH, Eiserstr. 5, 33415 Verl, Allemagne, tél. : +49 (0) 5246 963 0, fax : +49 (0) 5246 963 149, http://www.beckhoff.fr/

Caractéristiques techniques

Caractéristiques techniques	KL2612
Nombre de sorties	2 x contacts inverseurs
Matériau de contact	alliage d'argent revêtu d'or
Tension de commutation max.	125 V_{CA} / 30 V_{CC}
Courant de commutation max.	5 A
Puissance commutée max. pour charge ohmique	tension alternative 0,5 A 125V_{CA} tension continue 2 A 30V_{CC}
Charge minimale autorisée (valeur indicative)	10 µA pour 10 mV
Temps de réponse pour charge nominale	temps de réponse max. 4 ms temps de rupture max. 4 ms temps de rebondissement max. 4 ms
Séparation du potentiel	500 V_{eff} (bus K / tension de réseau)
Courant absorbé du bus K	60 mA
Nombre de bits dans l'image de processus	2 A
Durée de vie (cycle de commutation) mécanique	10^8 commutations
Cycles de commutation électr. (min.)	10^5 commutations charge ohmique à 30 V_{CC}, 2 A ou 125 V_{CA} , 0,5 A
Fréquence de commutation autorisée pour une charge de contact max.	20 commutations / min
Résistance de contact max (neuf)	*< 40 mOhm*
Résistance d'isolation (min.)	100 MOhm pour 500 V_{CC}
Tension d'essai entre contact ouvert	750 V (1 min entre contacts ouverts)
Configuration	pas de réglage d'adresse ou de configuration
Poids approx.	80 g
Température de fonctionnement	0 °C ...+55 °C
Température de stockage	-25 °C ...+85 °C
Humidité relative	95 % sans condensation
Résistance aux chocs/vibrations	selon CEI 68-2-6 / CEI 68-2-27
Immunité / émissions CEM	selon EN 50082 (ESD, Burst) / EN 50081
Position de montage	toutes
Degré de protection	IP20

Beckhoff™ et TwinCAT™ sont des marques de Beckhoff. Les informations sont données sous réserve de modifications et ne nous engagent que si ceci est fixé par contrat. Beckhoff Automation GmbH, Eiserstr. 5, 33415 Verl, Allemagne, tél. : +49 (0) 5246 963 0, fax : +49 (0) 5246 963 149, http://www.beckhoff.fr/

Remarques sur l'utilisation correcte de bornes à relais

Remarque
Fonctionnement sans pannes

Afin de pouvoir garantir un fonctionnement sans perturbations de la borne à relais, il est absolument indispensable de veiller au respect des instructions techniques. Chaque dépassement des facteurs indiqués ci-dessus peut provoquer un vieillissement précoce du contact allant jusqu'au soudage de celui-ci.

Si des relais sont utilisés dans un système de commande, les conditions de service attendues doivent être analysées précisément.

Il faut respecter la puissance de commutation, la durée de vie (cycle de commutation) et la fréquence de commutation par minute.

Pour protéger les contacts de relais des pointes de tension non-autorisées, comme il s'en produit lors de la commutation de charges inductives (contacteurs, moteurs, etc..), il faut utiliser des circuits de protection appropriés. Grâce à quoi, des fréquences de commutation à peu près aussi importantes qu'avec des charges ohmiques peuvent être atteintes. Lors de la commutation de charges de tension continue, la durée d'arc est beaucoup plus longue qu'avec des tensions alternatives comparables (passage par zéro) ; il peut se produire un flux de matériau.

Lorsque la borne est utilisée pour la conversion de sens pour des charges inductives, il faut prévoir des temps morts de commutation suffisants pour éviter des conditions de court-circuit à court terme.

Attention !

Lors du choix de la borne correcte, ce ne sont pas les caractéristiques techniques pour le service nominal qui sont décisives, mais bien les valeurs maximales attendues !

Durée de vie

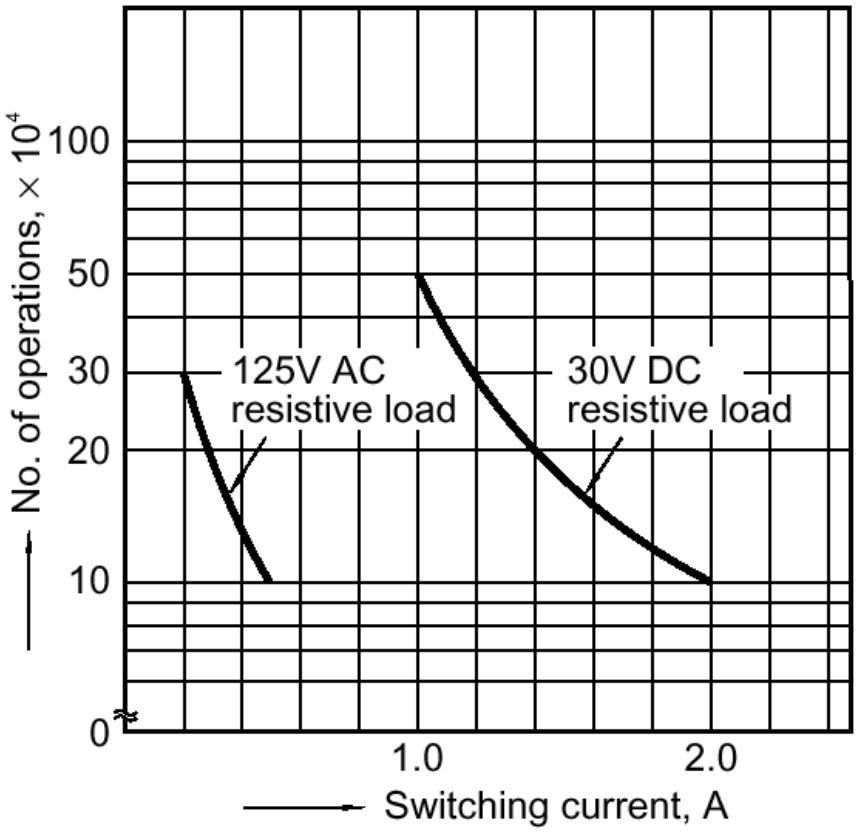

Beckhoff™ et TwinCAT™ sont des marques de Beckhoff. Les informations sont données sous réserve de modifications et ne nous engagent que si ceci est fixé par contrat. Beckhoff Automation GmbH, Eiserstr. 5, 33415 Verl, Allemagne, tél. : +49 (0) 5246 963 0, fax : +49 (0) 5246 963 149, http://www.beckhoff.fr/

Service et Support

Beckhoff et ses partenaires dans le monde entier sont en mesure de vous offrir un service et un support technique globaux, mettant ainsi à votre disposition une aide rapide et compétente dans toutes les questions relatives aux produits Beckhoff et à ses solutions de systèmes.

Filiales et représentants Beckhoff

N'hésitez pas à contacter la filiale ou le représentant Beckhoff le plus proche pour le support technique et le service relatifs aux produits Beckhoff !
Consultez notre site internet pour obtenir les coordonnées des filiales et représentants de Beckhoff dans le monde entier : http://www.beckhoff.com
Vous y trouverez également une documentation détaillée sur les produits Beckhoff.

Siège social Beckhoff

Beckhoff Automation GmbH
Eiserstr. 5
33415 Verl
Allemagne

Téléphone : +49(0)5246/963-0
Télécopie : +49(0)5246/963-198
e-mail : info@beckhoff.com
Internet : www.beckhoff.com

Support Beckhoff

Beckhoff vous propose son support technique global dont vous pouvez profiter non seulement pour les produits Beckhoff, mais également pour une large gamme de prestations :

- support technique dans le monde entier
- planification, programmation et mise en service de systèmes complexes d'automation
- programme de formation complet pour les composants du système Beckhoff

Ligne : +49(0)5246/963-157
Télécopie : +49(0)5246/963-9157
e-mail : support@beckhoff.com

Service Beckhoff

Le centre de service Beckhoff vous propose son Service Après-Vente global :

- service sur site
- service de réparations
- service des pièces de rechange
- service d'assistance en ligne

Ligne : +49(0)5246/963-460
Télécopie : +49(0)5246/963-479
e-mail : service@beckhoff.com

Beckhoff™ et TwinCAT™ sont des marques de Beckhoff. Les informations sont données sous réserve de modifications et ne nous engagent que si ceci est fixé par contrat. Beckhoff Automation GmbH, Eiserstr. 5, 33415 Verl, Allemagne, tél. : +49 (0) 5246 963 0, fax : +49 (0) 5246 963 149, http://www.beckhoff.fr/