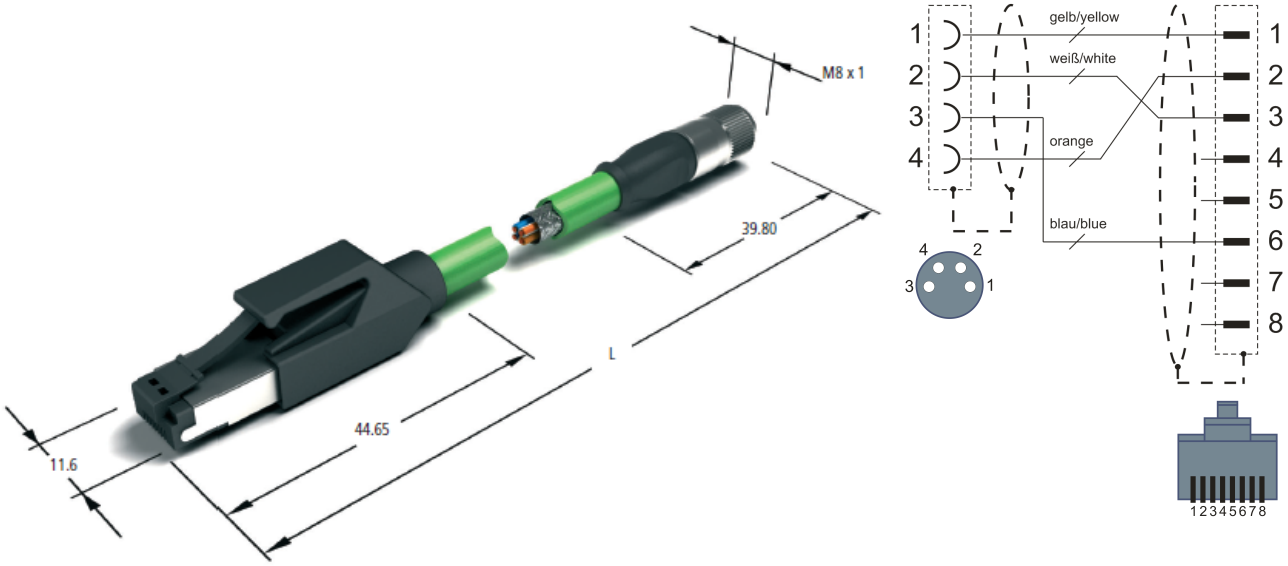

EtherCAT-Leitung | M8, Kupplung, gerade, Buchse, 4-polig – RJ45, Stecker, gerade

Elektrische Daten	ZK1090-3291-0xxx
Bemessungsspannung	30 V (gemäß IEC 61076-2-101)
Strombelastbarkeit	4 A bei 40 °C (gemäß IEC 61076-2-101)
Isolationswiderstand	≥ 150 MΩ/km
DC- Widerstand	125 Ω/km
Nominal- Impedanz	100 MHz, (100 ±5) Ω
Schirmung	Geflecht aus CU-Draht, verzinnt, auf Überwurfmutter/-schraube
Dämpfung	Return loss (100 m) 1…20 MHz: 23 dB 20…100 MHz: 23 dB - 10 log (f/20)
Widerstandsunsymmetrie	max. 3 % Ω bei 20 °C
Betriebskapazität	51 pF/m bei 1 kHz
Kapazitätsunsymmetrie	≤ 3400 pF/km
Elektrische Parameter	angelehnt an CAT 5

Mechanische Daten	
Schutzart	IP 67 in verschraubtem Zustand (gemäß IEC 60529)
Umgebungstemperatur	-30 °C…+80 °C (gemäß IEC 60644-1)
Steckzyklen	≤ 100 (gemäß IEC 60512-9a)
Verschmutzungsgrad	3/2 (gemäß IEC 60664-1)

Mechanische Werte Leitung	
Temperaturbereich (Leitung)	-40 °C…+80 °C
Kabelaußendurchmesser	5,40 ±0,3 mm
Schleppkettentauglich	ja
Biegeradius	20 x D, single 4 x D
Anzahl Zyklen	20 Mio
Parameter	Geschwindigkeit max. 10 m/s, Beschleunigung max. 15 m/s^2
Approbationen	UL Style 20963
Materialeigenschaften	RoHS-konform, halogenfrei, silikonfrei, FCKW-frei, ölbeständig
Leitungspaar 1	AWG 26, 19 x 0,1 mm, YE/WH/BU/OR

Werkstoffe	
Kontaktmaterial	CuZn
Kontaktoberfläche	Ni, Au gal.
Kontaktträger/ Griffkörper	TPU GF, UL 94/TPU, UL 94
Überwurfschraube/-mutter	CuZn, Ni
Dichtung	FPM
Kabel	PUR, Kevlar als Füller, 4-adrig, grün, Sternvierer

Beckhoff® and EtherCAT are registered trademarks of Beckhoff. Information is subject to change without notice and warranted only to the extent agreed in the terms of contract. Beckhoff Automation GmbH & Co. KG, Huelshorstweg 20, 33415 Verl, Germany, Tel.: +49 (0) 5246 963 0, Fax.: +49 (0) 5246 963 149, http://www.beckhoff.com

Bestellangaben	Kabellänge
ZK1090-3291-0004	0,40 m
ZK1090-3291-0005	0,50 m
ZK1090-3291-0010	1,00 m
ZK1090-3291-0020	2,00 m
ZK1090-3291-0030	3,00 m
ZK1090-3291-0050	5,00 m
ZK1090-3291-0100	10,00 m
ZK1090-3291-0200	20,00 m
ZK1090-3291-0250	25,00 m

Beckhoff® and EtherCAT are registered trademarks of Beckhoff. Information is subject to change without notice and warranted only to the extent agreed in the terms of contract. Beckhoff Automation GmbH & Co. KG, Huelshorstweg 20, 33415 Verl, Germany, Tel.: +49 (0) 5246 963 0, Fax.: +49 (0) 5246 963 149, http://www.beckhoff.com