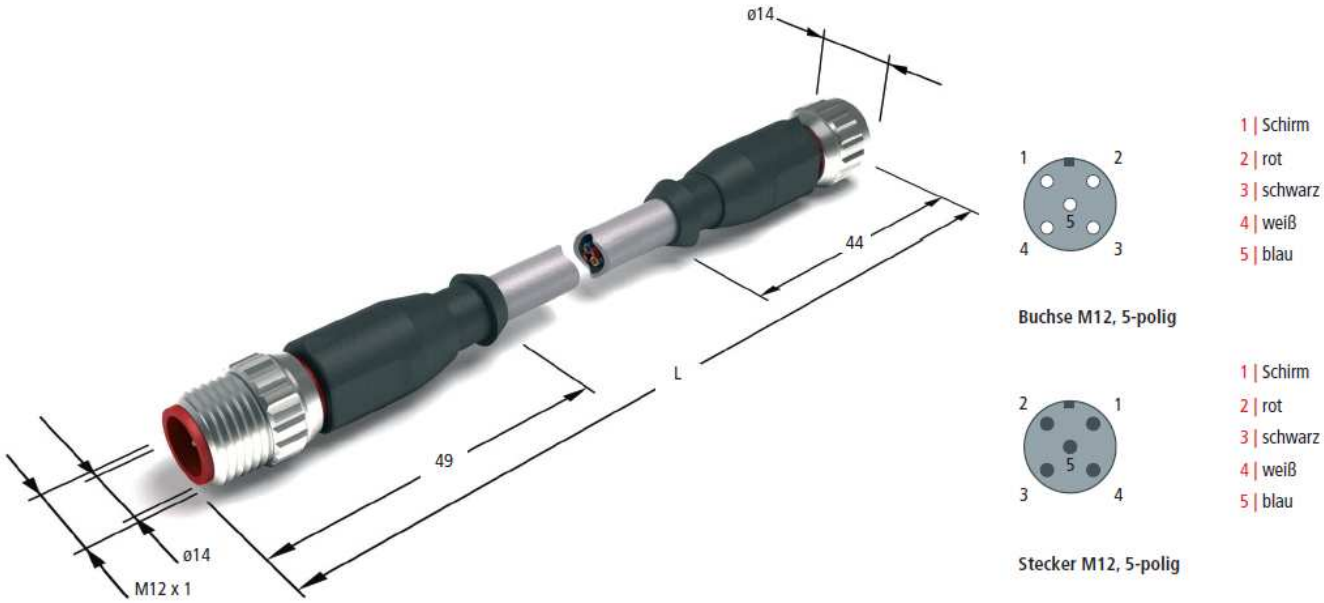

CANopen/DeviceNET-Leitung | M12-Buchse, gerade, 5-polig – M12-Stecker, gerade, 5-polig

Elektrische Daten	ZK1052-6152-3xxx
Bemessungsspannung	160 V (gemäß IEC 61076-2-101)
Strombelastbarkeit	4 A bei 40 °C (gemäß IEC 61076-2-101)
Isolationswiderstand	≥ 20 MΩ*km
Leitungskapazität	39,8 pF/m
Nominal- Impedanz	1 MHz, (120 ±12) Ω
Schirmung	Alu-kaschierte Folie, Geflecht aus CU-Draht, verzinnt
Dämpfung	1000 kHz: 2,29 dB/100 m 500 kHz: 1,64 dB/100 m 125 kHz: 0,95 dB/100 m

Mechanische Daten	
Schutzart	IP 67 in verschraubtem Zustand (gemäß IEC 60529)
Umgebungstemperatur	-20 °C…+80 °C (gemäß IEC 60644-1)
Steckzyklen	≤ 100 (gemäß IEC 60512-9a)
Verschmutzungsgrad	3/2 (gemäß IEC 60664-1)

Mechanische Werte Leitung	
Temperaturbereich (Leitung)	-20 °C…+80 °C
Kabelaußendurchmesser	6,90 ±0,30 mm
Biegeradius	10x D
Approbationen	UL Style 119100 VOL.1 SEC.17 Page 4
Materialeigenschaften	Flammenbeständigkeit nach UL 1685 (CSA FT 4), Ölbeständigkeit nach 1581 Sec. 480 (60°)
Leitungspaar 1	19 x 0,13 mm, WH/BU
Leitungspaar 2	19 x 0,16 mm, RD/BK

Werkstoffe	
Kontaktmaterial	CuZn
Kontaktoberfläche	Ni, Au gal.
Kontaktträger/ Griffkörper	TPU GF, UL 94/TPU, UL 94
Überwurfschraube/-mutter	CuZn, Ni
Dichtung	FPM
Kabel	PVC, 4-adrig, grau

Beckhoff® and EtherCAT are registered trademarks of Beckhoff. Information is subject to change without notice and warranted only to the extent agreed in the terms of contract. Beckhoff Automation GmbH, Eiserstr. 5, 33415 Verl, Germany, Tel.: +49 (0) 5246 963 0, Fax.: +49 (0) 5246 963 149, http://www.beckhoff.com

Bestellangaben	Kabellänge
ZK1052-6152-3003	0,30 m
ZK1052-6152-3005	0,50 m
ZK1052-6152-3010	1,00 m
ZK1052-6152-3020	2,00 m
ZK1052-6152-3023	2,30 m
ZK1052-6152-3030	3,00 m
ZK1052-6152-3032	3,20 m
ZK1052-6152-3050	5,00 m
ZK1052-6152-3100	10,00 m
ZK1052-6152-3150	15,00 m

Beckhoff® and EtherCAT are registered trademarks of Beckhoff. Information is subject to change without notice and warranted only to the extent agreed in the terms of contract. Beckhoff Automation GmbH, Eiserstr. 5, 33415 Verl, Germany, Tel.: +49 (0) 5246 963 0, Fax.: +49 (0) 5246 963 149, http://www.beckhoff.com