AT9040-1250-00xx

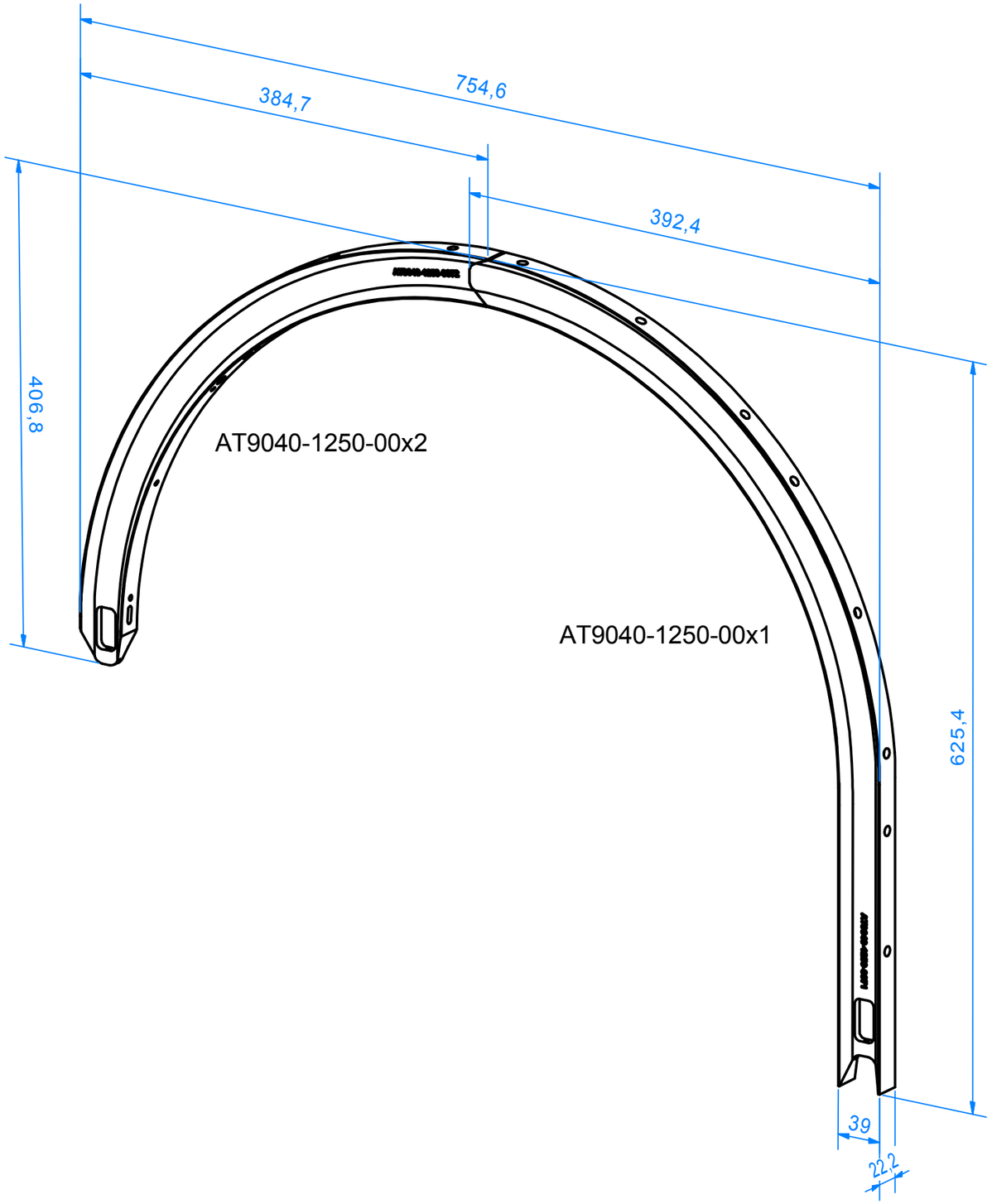

Bezeichnung	Länge L [mm]	Gewicht [g]
AT9040-1250-0050	1250	1475
AT9040-1250-0051	750	860
AT9040-1250-0052	500	615
AT9040-1250-0060	1250	1495
AT9040-1250-0061	750	870
AT9040-1250-0062	500	625
AT9040-1250-0070	1250	1485
AT9040-1250-0071	750	865
AT9040-1250-0072	500	620

Werkstückkanten
DIN ISO 13715

Allgemeintoleranz
ISO 2768-fH
Tolerierung
ISO 8015

Oberfläche:

1:1

Artikelnr.:

BECKHOFF
New Automation Technology
Beckhoff Automation GmbH & Co.KG
Hülshorstweg 20 / 33415 Verl
Tel.: +49/5246/963-0 / info@beckhoff.com

	Datum	Name
Gezeichnet	10.02.2016	UweB
Kontrolliert		
Norm		

Bezeichnung:

AT9040-1250-00xx

Material:

Zeichnungsnr.:

1/1

A3

Status	Änderungen	Datum	Name

Ursprung: